Schemat technologiczny kotłowni

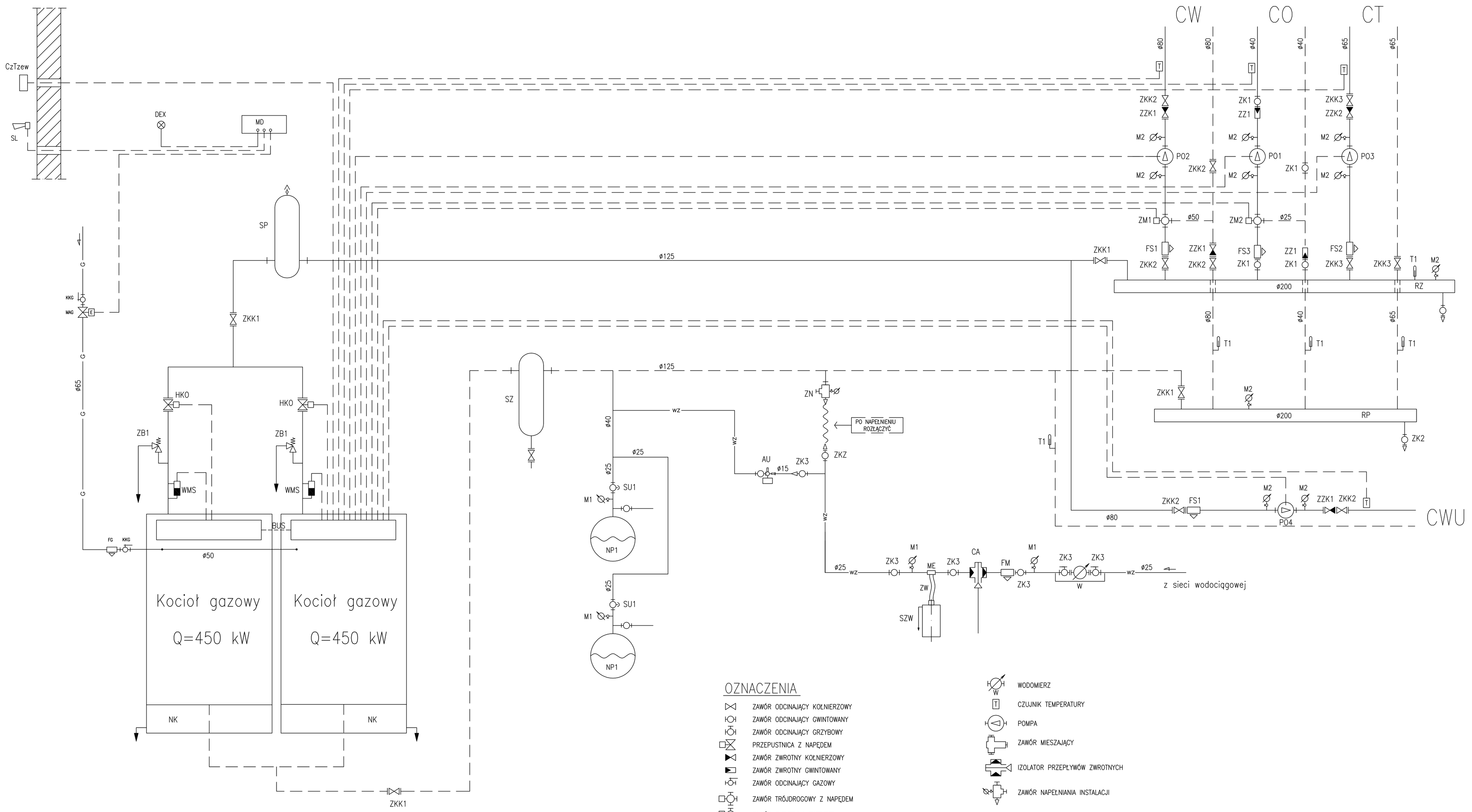

OZNACZENIA

- ZAWÓR ODCINAJĄCY KOŁNIERZOWY
- ZAWÓR ODCINAJĄCY GWINTOWANY
- ZAWÓR ODCINAJĄCY GRZYBOWY
- PRZEPUSTNICA Z NAPĘDEM
- ZAWÓR ZWROTNY KOŁNIERZOWY
- ZAWÓR ZWROTNY GWINTOWANY
- ZAWÓR ODCINAJĄCY GAZOWY
- ZAWÓR TRÓJDROGOWY Z NAPĘDEM
- ZAWÓR ELEKTROMAGNETYCZNY
- ZAWÓR ZE ZŁĄCZKĄ DO WĘŻA
- ZAWÓR BEZPIECZEŃSTWA
- FILTR
- ODPOWIETRZNIK
- MANOMETR TARCZOWY Z ZAWOREM MANOMETRYCZNYM
- TERMOMETR BIMETALICZNY
- WODOMIERZ
- CZUJNIK TEMPERATURY
- POMPA
- ZAWÓR MIESZAJĄCY
- IZOLATOR PRZEPŁYWÓW ZWROTNYCH
- ZAWÓR NAPEŁNIANIA INSTALACJI
- AUTOMAT UZUPEŁNIAJĄCY
- RUROCIĄG ZASILAJĄCY
- RUROCIĄG POWROTNY
- RUROCIĄG WODY ZIMNEJ
- RUROCIĄG ELASTYCZNY
- RUROCIĄG GAZU
- STEROWANIE

INWESTOR: *GMINA STRZELIN*
57-100 STRZELIN, UL. ZĄBKOWICKA 11

TEMAT: *Budowa krytej pływalni w Strzelinie przy ul. Okulickiego wraz z technologiami i instalacjami wewnętrznymi, parkingiem i podłączeniem do drogi, chodnikami, przyłączami: wodociągowym, kanalizacyjnym (sanitarnym, deszczowym), elektroenergetycznym, gazowym, elementami małej architektury, na działkach ewid. o numerach: 2/1, 2/3, 2/4, 1/1, obr. 0001-STRZELIN, jedn. ewid. 021704_4, STRZELIN-MIASTO*

Zespół proj.	Nazwisko	Nr Upr.	Data	Podpis	Branża:	TECHNOLOGIE CIEPLNE
Projektował :	mgr inż. Artur Banachiewicz	MAP/0068/PWOS/03	04.2009		Treść rysunku:	SCHEMAT TECHNOLOGICZNY KOTŁOWNI
Opracował :	mgr inż. Edward Sajdak	„	04.2009			
Sprawdził :	mgr inż. Tomasz Ombach	94/83	04.2009			

Podziałka 1:100

PRACOWNIA PROJEKTOWA Architektoniczno - Konstrukcyjna
inż. ARTUR LUDOMIRSKI
31-672 Kraków , os.Dwórzysko 303 tel.0 11 1100a
tel./fax. (012) 649-01-59

DKT EXPERT
Kraków, ul. Wrocławska 53
tel (12) 632-93-73
fax (12) 632-93-56

Nr proj. KP/1002/G/06-PW
Nr rys. G-02
Rewizja

Wszelkie prawa autorskie zastrzeżone, ze szczególnym uwzględnieniem przepisów Ustawy o prawie autorskim (Dz. U. Nr 34/52 poz. 234 wraz z późniejszymi zmianami). Każde wykorzystanie, powielenie i rozpowszechnianie możliwe jest za zgodą autorskiej jednostki projektowania