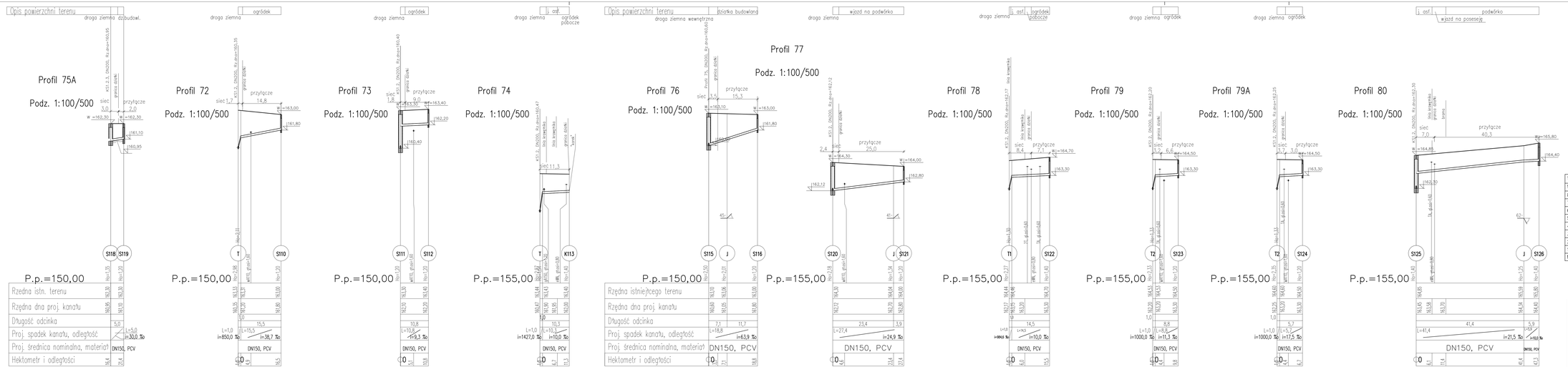

PROFILE ODCINKÓW SIECI I PRZYŁĄCZA DO KANAŁU SANITARNEGO KS1.2 – cz.3

PODZ. 1:100/500

Uwaga:
1) Wykonawstwo przyłączy wg odrębnego pozwolenia na budowę
2) Rzędne włazów studzienek dostosować do niwelety drogi
3) Wartość rzędnej oraz głębokość osi istniejącej instalacji (np. ehN, gł.osi=0,90) podano w przybliżeniu.

Nr profilu	Nazwa	Dł. odcinka sieci	Dł przyłącza	Razem [m]	Węzły
	Razem [m]	46,0	123,1	169,1	
10	Profil 80	7,0	40,3	47,3	S125–S126
9	Profil 79A	3,7	3,0	6,7	T2–S124
8	Profil 79	3,2	6,6	9,8	T2–S123
7	Profil 78	8,4	7,1	15,5	T1–S122
6	Profil 77	2,4	25,0	27,4	S120–S121
5	Profil 76	3,5	15,3	18,8	S115–S116
4	Profil 74	11,3	0,0	11,3	T–K113
3	Profil 73	1,8	9,0	10,8	S111–S112
2	Profil 72	1,7	14,8	16,5	T–S110
1	Profil 75A	3,0	2,0	5,0	S118–S119

Projektował:	mgr inż. A. Prokopowicz upr. proj. 854/94/UW	12.2008	Podziałka: 1:100/500 Stadium: PB+PW
Sprawdził:	mgr inż. L. Szatonka upr. proj. 41/84/WBPP	12.2008	Inwestor: GMINA STRZELIN
Nazwisko:	Podpis	Data	Obiekt: Kanalizacja sanitarna i sieć wodociągowa dla miejscowości Szczawin
Zastrzega się prawa autorskie			Nazwa rysunku: PROFILE ODCINKÓW SIECI I PRZYŁĄCZA DO KANAŁU SANITARNEGO KS1.2–cz.3
PRACOWNIA PROJEKTOWA ANNA PROKOPOWICZ			Numer rysunku: 29