A – A

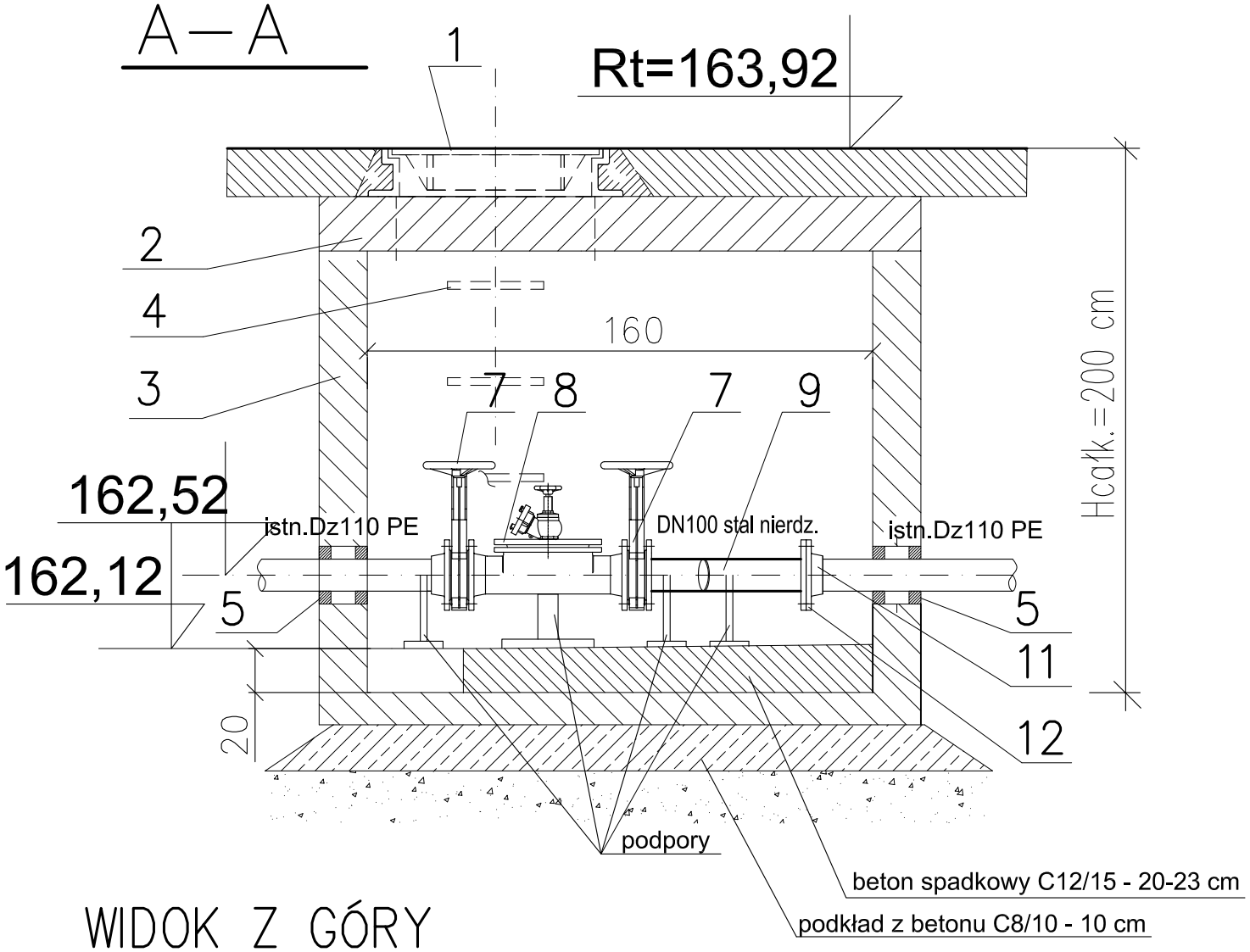

WIDOK Z GÓRY

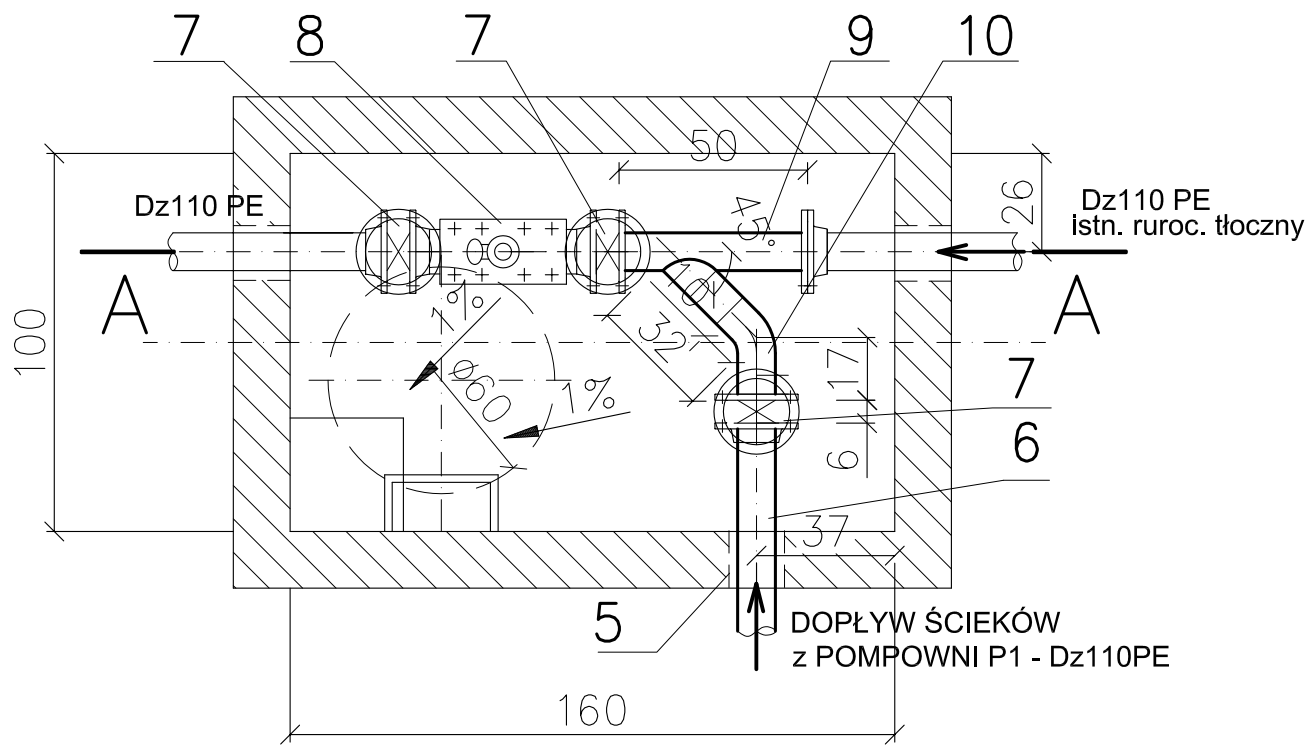

ZESTAWIENIE MATERIAŁÓW DLA STUDZIENKI POŁĄCZENIOWEJ

NR	ELEMENT	ILOŚĆ	UWAGI
1	WŁAZ KANAŁOWY OKRĄGŁY KL. D400, LW 600, Z WYPEŁNIENIEM BETONOWYM Z RYGLEM ZABEZPIECZAJĄCYM, MASA 247 kg	1	
2	PŁYTA POKRYWOWA ŻELBETOWA 1900/1300/Ø625	1	
3	KOMORA BETONOWA 1600x1000 z bet .B45	1	
4	STOPNIE ZŁAZOWE POWLEKANE TWORZYWEM	4	
5	PRZEJŚCIE SZCZELNE SYSTEMOWE DLA PEHD Dz110	3	
6	RUROCIĄG TŁOCZNY PE100 SDR 17, Dz110		
7	ZASUWA NOŻOWA DN100	3	np EBRO
8	CZYSZCZAK REWIZYJNY CRS H Z ZAWOREM HYDRANTOWYM DN100	1	np COROL
9	TRÓJNIK KĄTOWY KOŁNIERZ. DN100/100 45st stal nierdz.	1	wyk. warsztat.
10	KOLANO 45st. stal nierdz.	1	wyk. warsztat.
11	TULEJA KOŁNIERZOWA Dz110	3	
12	KOŁNIERZ LUŹNY DN100 , ALUM.	3	

UWAGA:

1. Trójnik połączony z kolanem 45 st wykonać ze stali 0H18N9
2. Do połączeń kołnierzy zastosowac śruby i nakrętki ze stali galwanizowanej

Projektował:	mgr inż. A. Prokopowicz upr. proj. 854/94/UW		05.2008r	Podziałka: 1:20 Stadium: PB+PW
				Inwestor: GMINA STRZELIN
Sprawdził:	mgr inż. L. Szatańska upr. proj. 41/84/WBPP		05.2008r	Obiekt: Kanalizacja sanitarna i sieć wodociągowa dla miejscowości Szczawin
	Nazwisko:	Podpis	Data	Nazwa rysunku: Studzienka połączeniowa z czyszczakiem
Zastrzega się prawa autorskie				
PRACOWNIA PROJEKTOWA ANNA PROKOPOWICZ				Numer rysunku: 48