P 30 szt. 1
skala 1:20 Widok z przodu

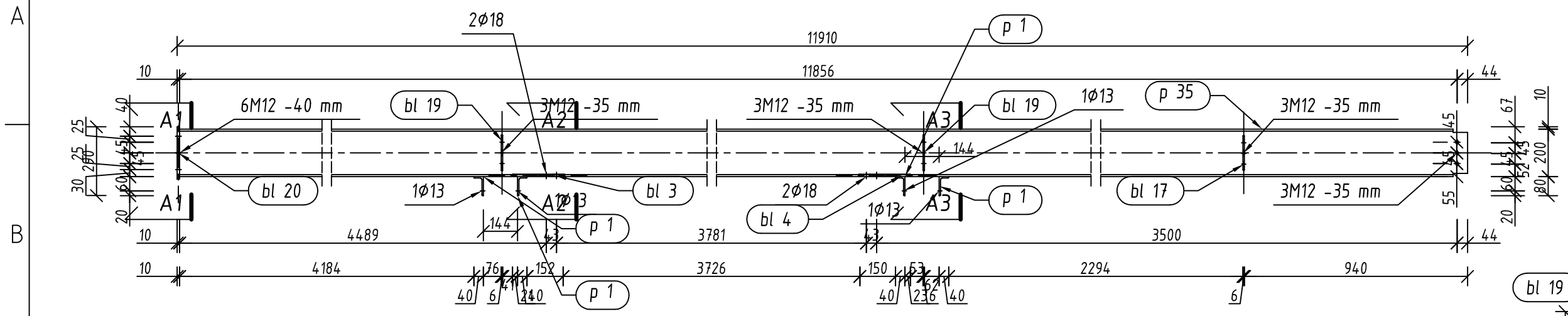

P 30 szt. 1
skala 1:10 A2

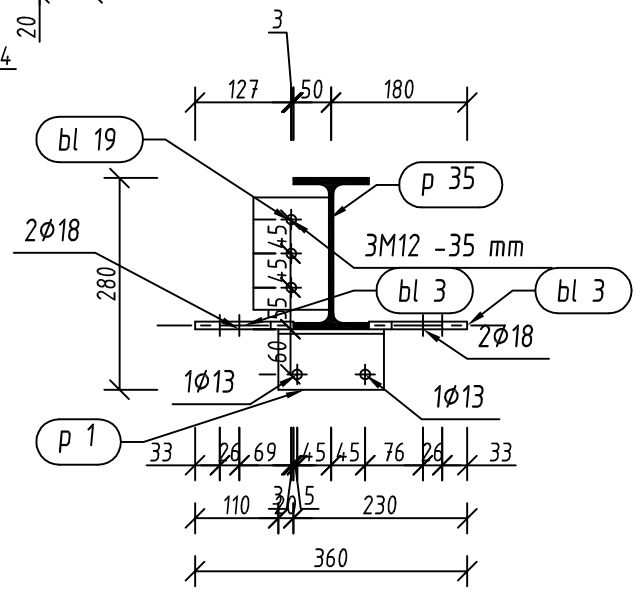

P 30 Widok z góry
skala 1:20

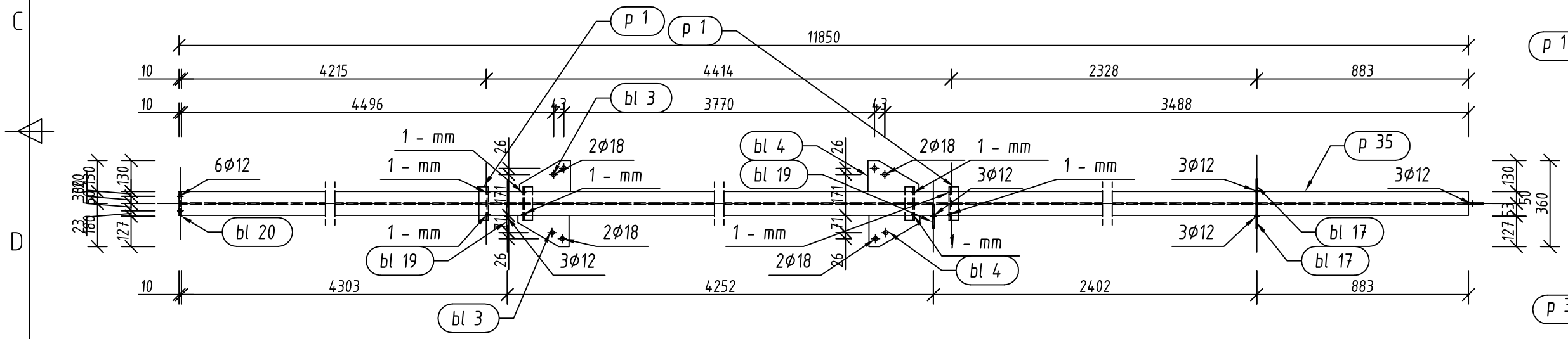

P 30 szt. 1
skala 1:20 A3

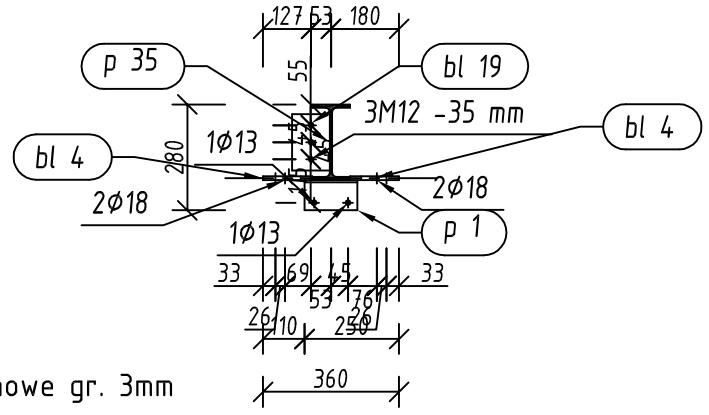

P 30 szt. 1
skala 1:20 A1 - A1

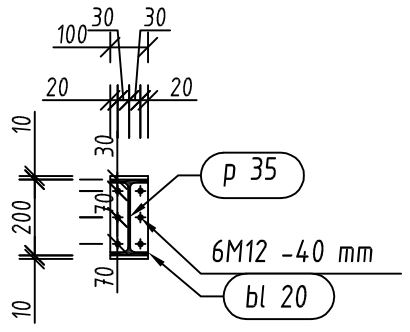

stal St3S

spoiny nieoznaczone pachwinowe gr. 3mm

Pozycja	Przekrój	Liczba	Długość (mm)	Masa		
				Jednostkowa (kg/m)	Elementu (kg)	Całkowita (kg)
Pozycja P 30 Liczba=1 Masa Elementu=279,46(kg)						
bl 3	BLACHA 10x213	2	130.00		1,47	2,94
bl 4	BLACHA 10x213	2	130.00		1,47	2,94
bl 17	BLACHA 6x144	2	100.00		0,66	1,32
bl 19	BLACHA 6x149	2	100.00		0,68	1,37
bl 20	BLACHA 10x100	1	220.00		1,67	1,67
p 1	LN 80x40x6	4	140.00	5,410	0,76	3,03
p 35	IPE 200	1	11900.20	22,370	266,21	266,21
						279,46
Masa łączna elementów (kg)						279,46
Dodatek na spoiny : 2.0 % (kg)						5,59
Masa całkowita (kg)						285,05

Wszelkie prawa autorskie zastrzeżone
(All rights reserved)

robi projekt
44–100 Gliwice,
ul. Plebanska 4/3,
tel/fax 032/230 69 58

Obiekt:
Strzeliński Ośrodek Kultury ,Strzelin ul. Mickiewicza 2

Temat:
Przebudowa zaplecza Strzelińskiego Ośrodka Kultury
DACH 01 02 - element P30

Faza proj.: Rysunek warsztatowy | Data: VI 2009

Inwestor: Urząd Miasta i Gminy Strzelin, ul. Ząbkowicka 11, 57–100, Strzelin | Skala: 1:20

Projekt konstrukcji: mgr inż. Stanisław Klajnowski
upr.bud. 481/91

Rys. podstawowy: k61, k63

Nr rys.: w01-29